Informaţii articol - EXIDE Baterie de pornire EXCELL ** EXCELL ** (EB455) 19.08.2013

General

Marcă	EXIDE
Număr articol	EB455
Descriere	Baterie de pornire EXCELL ** EXCELL **
Stare articol	normal
Unitate de împachetare	1
Cantitate per unitate de împachetare	1
EAN	3661024034388

Criterii

Tensiune	12 V
Capacitate baterie	45 Ah
Curent electric test-la-rece, EN	300 A
Lungime	237 mm
Latime	127 mm
Înaltime	227 mm
Amplasare terminala	1
Endpolart	EN
Varianta fixare baza	B0

Adresă fabricant

Adresa (general)

Nume	EXIDE
Nume2	EXIDE Technologies SAS
Strada	5 allee des pierres mayettes
Cod ţară	F
Cod poştal (oraş)	92636
Cod poştal (angrosist)	750
Oraş	Gennevilliers
Telefon	+33 1 4121 2300
Internet	www.exide.com

Imagini

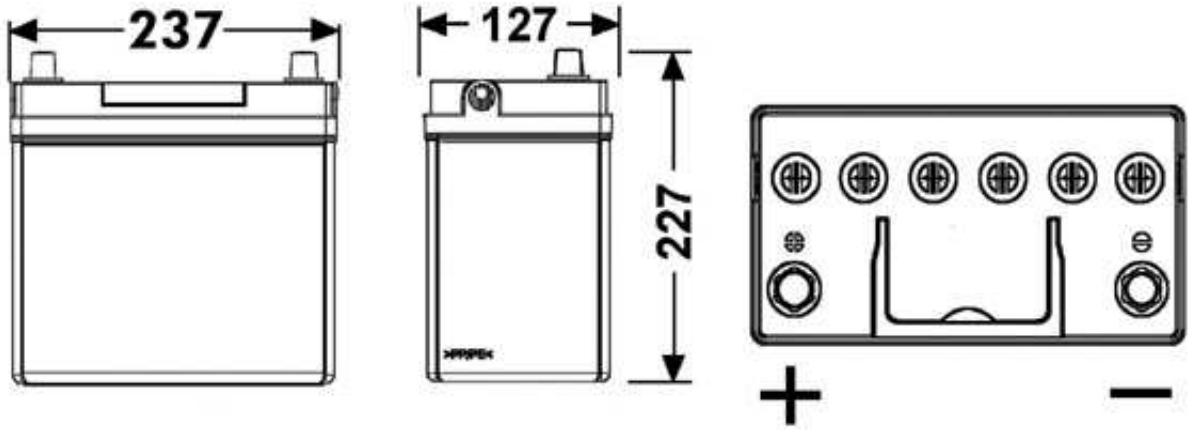

OE Info

Fabricant	Număr OE
HONDA	31500-SCA-E02
HONDA	31500SCAE011M1