VARTA
BY JOHNSON CONTROLS

VARTA START STOP

- *Tehnologie EFB (Enhanced Flooded Battery) optimizată cu separator „Scrim“ din poliester special.*
- *Tehnologia cea mai nouă de echipare primară a vehiculelor standard Start-Stop.*
- *Rezistenţă la cicluri dublă faţă de bateriile starter convenţionale*
- *Capacitate de încărcare ridicată pentru recuperarea mai rapidă a energiei pe timpul deplasării.*
- *Rezistenţă la înclinaţii până la 55°*
- *Putere de pornire bună*
- *Durată de funcţionare ridicată*
- *Absolut fără întreţinere curentă*

ETN

570 500 065

INFORMAŢII REFERITOARE LA COMANDĂ

ETN:	570 500 065
Numar articol:	570 500 065 B60 2
Short Code:	E45
Codul bară:	4016987140956
UK Code:	096EFB
Unitatea de ambalare:	1
Paletă:	48

INFORMAŢII TEHNICE

Tensiune [V]:	12	*Baza bacului:*	B13
Acumulator [Ah]:	70	*Conectarea:*	0
Curent electric test-la-rece, EN [A]:	650	*Poli de racord:*	1
Lungime [mm]:	278	*Dimensiunea carcasei:*	H6/LN3
Latime [mm]:	175	*Greutatea (gol):*	19,14
Înaltime [mm]:	190		

DESENE TEHNICE

BAZA BACULUI

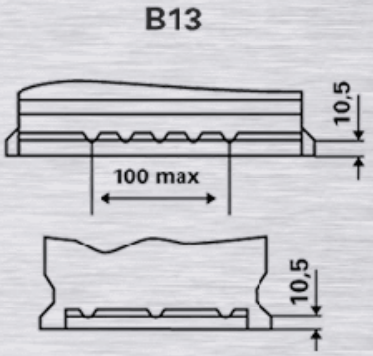

CONECTAREA

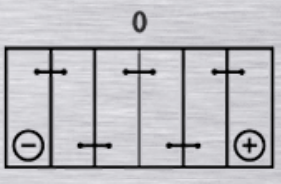

POLI DE RACORD

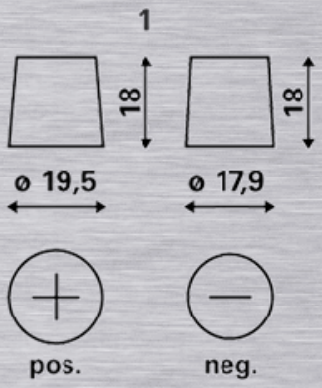

CONSTRUCŢIA BATERIEI VARTA START-STOP CU TEHNOLOGIE EFB

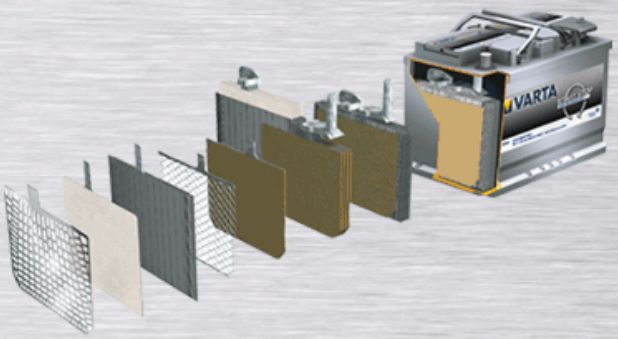

- EFB înseamnă „Enhanced Flooded Battery“
- Special pentru vehicule standard Start-Stop, care nu sprijină funcţii suplimentare de economisire a energiei
- În comparaţie cu bateriile umede convenţionale sunt echipate cu scrim din poliester special şi plăci mai groase
- Scrimul din poliester pentru reducerea acţiunii presării ţine materialul activ în placă
- Din acest motiv posedă o rezistenţă la cicluri ridicată în comparaţie cu bateriile tradiţionale
- Pierderea materialului activ este redusă la minim
- Exemple actuale pentru maşini cu această tehnologie de baterii: Fiat 500 Start-Stop, Toyota Yaris Start-Stop, Ford ECOnetic